# 3-PHASE ST ANTI-PANIC SLIM SPOT LED

EMERGENCY LIGHT | MANUAL

**Specificaties**

| | |
|---|---|
| Wattage: 3W | Autonomie: 3 uur |
| Voltage: 220 - 240 V AC | Indicatieled: Ja |
| Dimbaar: Nee | Testknop: Nee |
| IP waarde: IP20 | Levensduur: >50.000 uur |

CE RoHS 230V 50Hz IP20

**Veiligheidsinstructies**

- Dit product dient te worden geïnstalleerd en onderhouden door een erkend installateur.
- Houd dit product buiten bereik van kinderen en onbevoegden.
- De netspanning mag niet hoger zijn dan de spanning zoals aangegeven in deze handleiding.
- Gevaar van elektrische schokken en elektrocutiegevaar bij het openen van dit product. Raak geen kabels aan die onder spanning staan om dodelijke elektrische schokken te vermijden. Open de behuizing niet zelf maar laat dit en het onderhoud van het armatuur uitvoeren door een erkend installateur.
- Dit product heeft geen ingebouwde functie waardoor het kan worden losgekoppeld van het spanningsnet. Isoleer dit product elektrisch voor installatie en onderhoud.
- Zorg ervoor dat het snoer niet is gekneld of geplooid en bescherm het tegen beschadigingen. Waarschuwing! Zodra de voedingskabel is beschadigd dan dient deze door een erkend installateur te worden vervangen om gevaar te voorkomen.
- Let op! Dit product straalt mogelijk gevaarlijke optische straling. Kijk nooit rechtstreeks in de lichtbron, dit kan leiden tot oogletsel.
- Let op! Dit product wordt warm tijdens het gebruik.
- Gebruik dit product enkel binnenshuis. Bescherm het product tegen regen, vochtigheid en overige opspattende vloeistoffen. Plaats geen objecten gevuld met vloeistof op of naast het product.
- Gebruik dit product niet indien de behuizing / beschermingsplaat / cover gebarsten of gebroken is. Indien dit wel het geval is, ontkoppel het product dan onmiddelijk. De beschermplaat / cover is niet vervangbaar.
- Alle elektrotechnische installaties dienen uitgevoerd te worden volgens de IEE bedradingsrichtlijnen.

**Testen**

Het wordt aangeraden om dit product periodiek te testen en inspecteren. Hiervoor dient de batterij minimaal 24 uur ononderbroken geladen te zijn. Voor een brandduurtest dient u de spanning van de netspanning af te schakelen.

**Batterij**

Indien de brandduur niet langer voldoet aan de wettelijke autonomie tijd dient de batterij te worden vervangen. Zie de specificaties op de batterij voor de juiste voltage en milliamperage.

**Afvoeren van het product (WEEE)**



Dit symbool op het product of productverpakking geeft aan dat als het product na zijn levenscyclus wordt weggegooid, dit schade aan het milieu kan aanbrengen. Gooi dit product niet bij het normale huishoudelijke afval, maar voer dit af bij een bedrijf dat is gespecialiseerd is in het recyclen van producten. Respecteer uw plaatselijke milieuwetgeving.

**Algemeen gebruik**

- Bescherm het product tegen extreme temperaturen.
- Bescherm het product tegen schokken en vermijd brute kracht.
- Bestudeer eerst de functies van het product voordat u het gaat gebruiken. Om veiligheidsredenen mag u geen wijzigingen aanbrengen aan het product.
- Schade door wijzigingen die de gebruiker heeft aangebracht aan het product is uitgesloten voor garantie.
- Gebruik het product enkel waarvoor het gemaakt is. Andere toepassingen kunnen leiden tot kortsluitingen, brandwonden, elektrische schokken, enz.
- De garantie vervalt automatisch bij ongeoorloofd gebruik.
- De garantie geldt niet voor schade door het negeren van bepaalde richtlijnen in deze handleiding. Uw dealer zal de verantwoordelijkheid afwijzen voor defecten of problemen die hier rechtstreeks verband mee houden.
- Bewaar deze handleiding voor verdere raadpleging.

**Installatie**

- Schakel de netspanning uit.
- Open de behuizing door de uitsparingen aan de zijkant van het armatuur in te drukken met een platte schroevendraaier en haal de cover los.
- Sluit de connector van de batterij aan op het vrije contact op de driver. De aansluiting van de batterij is aangeduid op de driver met de tekst “BATT”.
- Bevestig het armatuur in de rail en zet deze vast met de draaimechanismes aan beide zijkanten van het armatuur.
- Bevestig de 3-fase adapter naast het armatuur in de rail en draai deze vast door de schuif aan de zijkant van de adapter een kwartslag de draaien. Let bij bevestiging op de montagebreedte, zodat de cover nog over het geheel past.

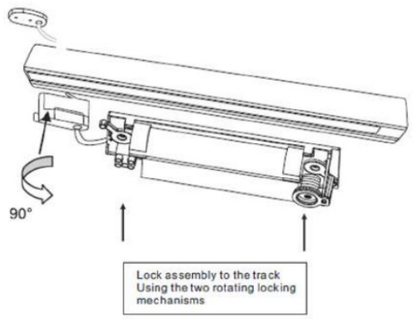


- Kies de gewenste fase middels de draaiknop op de adapter.
- Schuif de cover over het armatuur en klik deze vast.

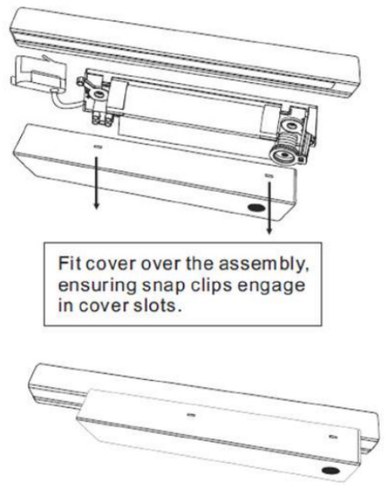


- Schakel de netspanning in.

# 3-PHASE ST ANTI-PANIC SLIM SPOT LED

EMERGENCY LIGHT | MANUAL

**Technical specifications**

| | |
|---|---|
| Power: 3W | Autonomy: 3 hours |
| Voltage: 220 - 240 V AC | Indication led: Yes |
| Dimmable: No | Test button: No |
| IP class: IP20 | Lifetime: >50.000 uur |

CE RoHS 230V 50Hz IP20

**Safety instructions**

- This product should be installed and maintained by a certified installer.
- Keep this device away from children and unauthorized users.
- Risk of electroshock when opening the cover. Touching live wires can cause life-threatening electroshocks. Do not disassemble or open the housing yourself. Let the fixture be repaired by an installer.
- This luminaire does not have a built-in device to disconnect it from the electric mains. Make sure to electrically isolate the luminaire before installation or maintenance activities are performed. Do not crimp the power cord and protect it against damage. Warning! If the power cord is damaged, it must be replaced.
- Caution: possibly hazardous optical radiation emitted from this product. Do not look at operating lamp. Eye injury may result.
- Caution: device heats up during use.
- Do not use the luminaire with a cracked or broken protective shield. Disconnect immediately from the mains. The protective shield is not replaceable.
- All electrical installations must be carried out according to IEE wiring regulations.

**Testing**

It is recommended to test the luminaire periodically. To test the product, the batteries must be charged for 24 hours. For a duration test, the emergency power supply should be switched off.

**Battery**

If the battery doesn’t meet the requirements of the legal autonomy time, the battery must be replaced. Please check the battery for the correct voltage and milliampere.

**Disposal of the product (WEEE)**



This symbol on the device or the package indicates that disposal of the device after its lifecycle could harm the environment. Do not dispose of the unit (or batteries) as unsorted municipal waste; it should be taken to a specialized company for recycling. Respect the local environmental rules.

**General usage**

- Keep this device away from extreme temperatures.
- Protect the product for shocks and brute force.
- All modifications of the device are forbidden for safety reasons.
- Damage caused by user modifications to the device is not covered by the warranty.
- Using the device in an unauthorised way will void the warranty.
- Damage caused by disregard of certain guidelines in this manual is not covered by the warranty and the dealer will not accept responsibility for any ensuing defects or problems.
- Use the original packaging if the device is to be transported.
- Keep this manual for future reference.

**Installatie**

- Switch off the mains.
- Open the housing by pressing the recesses on the side of the fixture with a flat screwdriver and remove the cover.
- Connect the battery connector to the free contact on the driver. The battery connection is indicated on the driver with the text “BATT”.
- Attach the fixture to the rail and secure it with the turning mechanisms on both sides of the fixture.
- Attach the 3-phase adapter next to the fixture in the rail and tighten it by turning the slider on the side of the adapter a quarter turn. When attaching, pay attention to the mounting width, so that the cover still fits over the fixture.

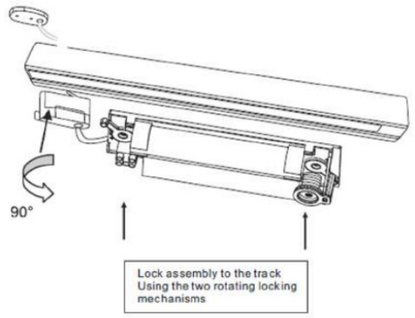


- Select the desired phase using the knob on the adapter.
- Slide the cover over the fixture and click it into place.

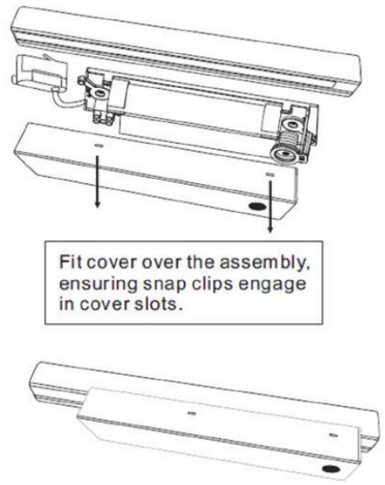


- Switch on the mains voltage.