3CCT LED PLAFONNIÈRE 14W

MANUAL - EN

SENSOR

Technical specifications

Power: 14W	Beam angle: 110°
Dimmable: Only with sensor function	IP class: IP66
Voltage: 220 - 240 V AC	Lifetime: >50.000 uur

CE RoHS 230V 50Hz IP66 IK10

Safety instructions

- This product should be installed and maintained by a certified installer.
- Keep this device away from children and unauthorized users.
- Risk of electroshock when opening the cover. Touching live wires can cause life-threatening electroshocks. Do not disassemble or open the housing yourself. Let the fixture be repaired by an installer.
- This luminaire does not have a built-in device to disconnect it from the electric mains. Make sure to electrically isolate the luminaire before installation or maintenance activities are performed. Do not crimp the power cord and protect it against damage. Warning! If the power cord is damaged, it must be replaced.
- Caution: possibly hazardous optical radiation emitted from this product.
- Do not look at operating lamp. Eye injury may result.
- Caution: device heats up during use.
- Do not use the luminaire with a cracked or broken protective shield.
- Disconnect immediately from the mains. The protective shield is not replaceable.
- All electrical installations must be carried out according to IEE wiring regulations.

Testing

It is recommended to test the luminaire periodically. To test the product, the batteries must be charged for 24 hours. For a duration test, the emergency power supply should be switched off.

Battery

If the battery doesn't meet the requirements of the legal autonomy time, the battery must be replaced. Please check the battery for the correct voltage and milliampere.

Disposal of the product (WEEE)

This symbol on the device or the package indicates that disposal of the device after its lifecycle could harm the environment. Do not dispose of the unit (or batteries) as unsorted municipal waste; it should be taken to a specialized company for recycling. Respect the local environmental rules.

General usage

- Keep this device away from extreme temperatures.
- Protect the product for shocks and brute force.
  All modifications of the device are forbidden for safety reasons.
- Damage caused by user modifications to the device is not covered by the warranty.
- Using the device in an unauthorised way will void the warranty.
- Damage caused by disregard of certain guidelines in this manual is not covered by the warranty and the dealer will not accept responsibility for any ensuing defects or problems.
- Use the original packaging if the device is to be transported.
- Keep this manual for future reference.

Installation

- Turn off the power before starting installation and wiring.
- Demount the metal bracket on the back of the fixture and mount it with plugs and screws at the desired spot.
- Turn the ring at the front of the fixture clockwise and remove it.
- Demount the screws in the fixture and open the opal cover by turning it.
- Insert the cables at the back of the fixture and use the swiffle.
- Put the fixture over the metal bracket and mount it with screws.
- Wire up the product following the IEE wiring regulations. Put the brown wire on L and blue wire on N.
- Adjust the desired light color (3000, 4000 or 6000K) and sensor with the dip switches on the driver. See te following page for an explanation of the different sensor functions.
- Turn the opal cover back on the fixture and mount it with screws.
- Put the ring back on the fixture and turn it opposite clockwise to lock the fixture.

Installation drawing

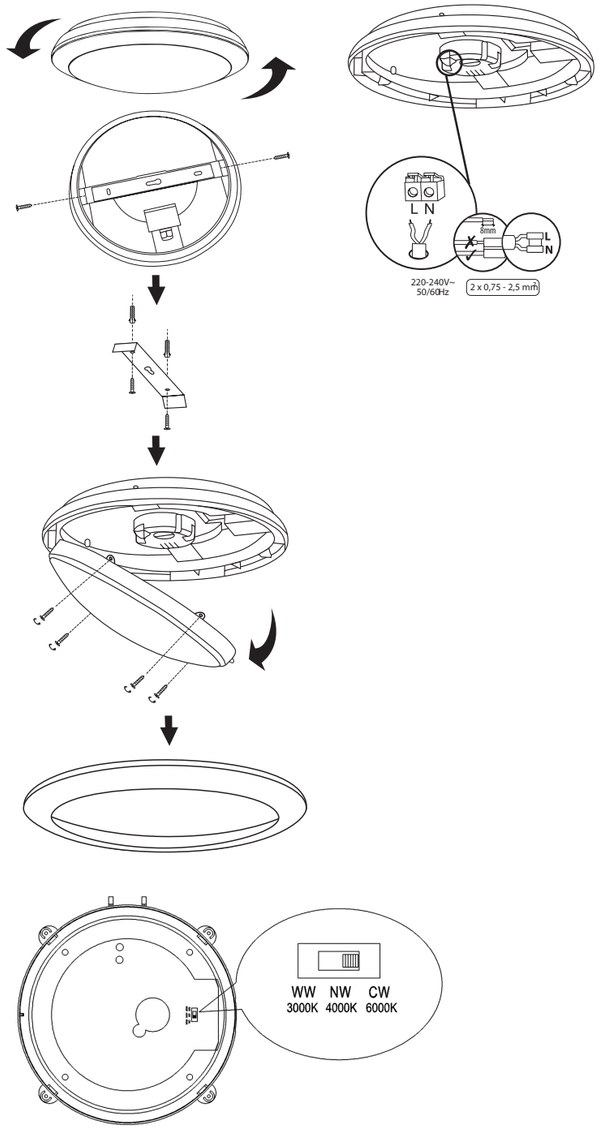

3CCT LED PLAFONNIÈRE 14W

MANUAL - EN

SENSOR

Settings sensor

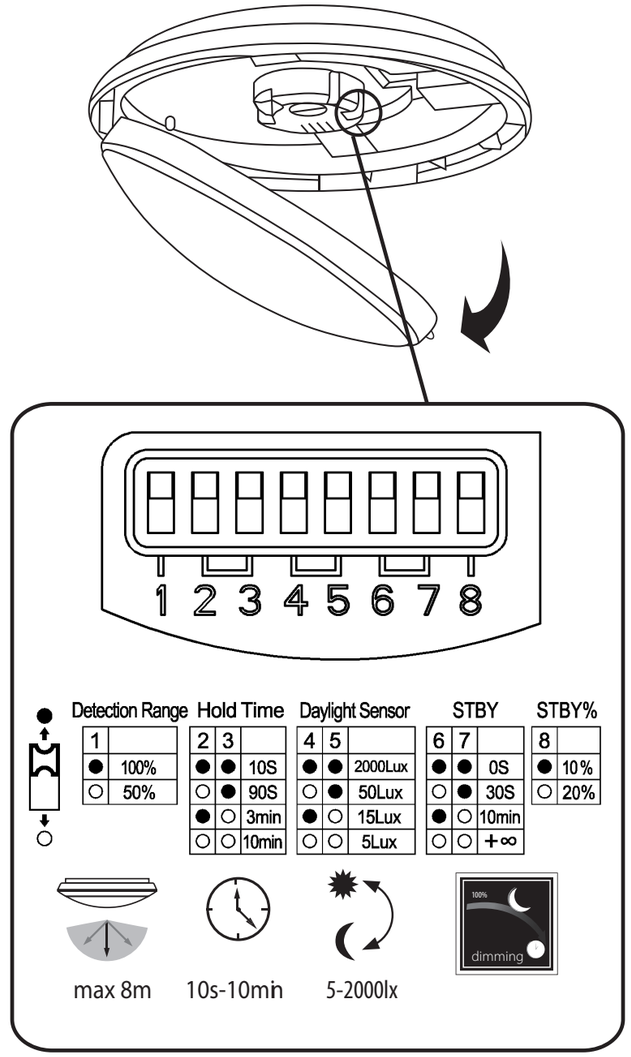

Settings dip-switches

Detection range 1
The maximum detection range is 8 meters.

Switch-on time 2 & 3
The time that the lamp is operating after detection of motion.

Light sensitivy 4 & 5
At which lux level the lamp switches on after detection of motion (not a light sensitive switch).

Stand-by time 6 & 7
The time that the fixture is dimmed after the switch-on time. The fourth mode means that the fixture is always dimmed, until new movements are detected.

Stand-by light level 8
The dimming level during the stand-by period.

Sensor range

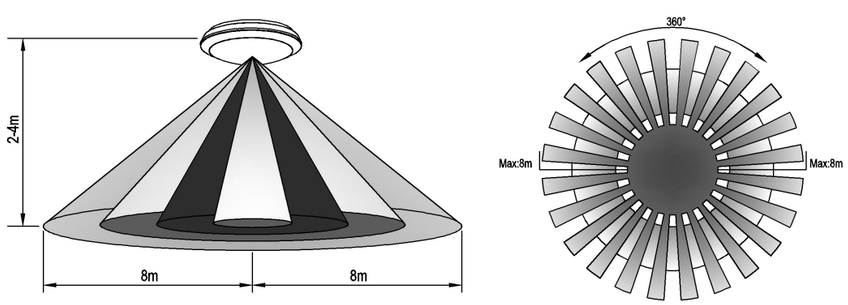

3CCT LED PLAFONNIÈRE 14W

HANDLEIDING - NL

SENSOR

Specificaties

Wattage: 14W	Gradenbundel: 110°
Dimbaar: Enkel middels sensor functie	IP waarde: IP66
Voltage: 220 - 240 V AC	Levensduur: >50.000 uur

CE RoHS 230V 50Hz IP66 IK10

Veiligheidsinstructies

- Dit product dient te worden geinstalleerd en onderhouden door een erkend installateur.
- Houd dit product buiten bereik van kinderen en onbevoegden.
- De netspanning mag niet hoger zijn dan de spanning zoals aangegeven in deze handleiding.
- Gevaar van elektrische schokken en elektrocutiegevaar bij het openen van dit product. Raak geen kabels aan die onder spanning staan om dodelijke elektrische schokken te vermijden. Open de behuizing niet zelf maar laat dit en het onderhoud van het armatuur uitvoeren door een erkend installateur.
- Dit product heeft geen ingebouwde functie waardoor het kan worden losgekoppeld van het spanningsnet. Isoleer dit product elektrisch voor installatie en onderhoud. Zorg ervoor dat het snoer niet is gekneld of geplooid en bescherm het tegen beschadigingen. Waarschuwing! Zodra de voedingskabel is beschadigd dan dient deze door een erkend installateur te worden vervangen om gevaar te voorkomen.
- Let op! Dit product straalt mogelijk gevaarlijke optische straling. Kijk nooit rechtstreeks in de lichtbron, dit kan leiden tot oogletsel.
- Let op! Dit product wordt warm tijdens het gebruik.
- Bescherm het product tegen opspattende vloeistoffen. Plaats geen objecten gevuld met vloeistof op of naast het product.
- Gebruik dit product niet indien de behuizing / beschermingsplaat / cover gebarsten of gebroken is. Indien dit wel het geval is, ontkoppel het product dan onmiddelijk. De beschermplaat / cover is niet vervangbaar.
- Alle elektrotechnische installaties dienen uitgevoerd te worden volgens de IEE bedradingsrichtlijnen.

Testen

Het wordt aangeraden om dit product periodiek te testen en inspecteren. Hiervoor dient de batterij minimaal 24 uur ononderbroken geladen te zijn. Voor een brandduurtest dient u de netspanning van de netspanning af te schakelen.

Batterij

Indien de brandduur niet langer voldoet aan de wettelijke autonomie tijd dient de batterij te worden vervangen. Zie de specificaties op de batterij voor de juiste voltage en milliamperage.

Afvoeren van het product (WEEE)

Dit symbool op het product of productverpakking geeft aan dat als het product na zijn levenscyclus wordt weggegooid, dit schade aan het milieu kan aanbrengen. Gooi dit product niet bij het normale huishoudelijke afval, maar voer dit af bij een bedrijf dat is gespecialiseerd is in het recyclen van producten. Respecteer uw plaatselijke milieuwetgeving.

Installatie

- Schakel alle elektricieit uit voor u begint met installeren.
- Demonteer de metalen beugel aan de achterzijde van het armatuur en bevestig deze met pluggen en schroeven op het gewenste oppervlak.
- Draai de zwarte ring aan de voorzijde van het armatuur met de klok mee en haal deze los.
- Demonteer de schroeven en klap de opalen kap open.
- Voer de kabel(s) in het armatuur middels de wartel aan de achterzijde van het armatuur.
- Bevestig het armatuur over de metalen beugel en zet deze vast met de schroeven.
- Stel de gewenste lichktleur (3000, 4000 of 6000K) en sensor af d.m.v. de dip switches in het armatuur. Zie de volgende pagina voor een uitleg van de verschillende sensorfuncties.
- Bedraad het armatuur volgens de IEE bedradingsrichtlijnen. Bevestig de draden in het aansluitblok, de bruine draad op L en blauwe draad op N.
- Klap de opalen kap terug op het armatuur en zet deze vast met de schroeven. Draai vervolgens de zwarte ring vast tegen de klok in.

Installatieschets

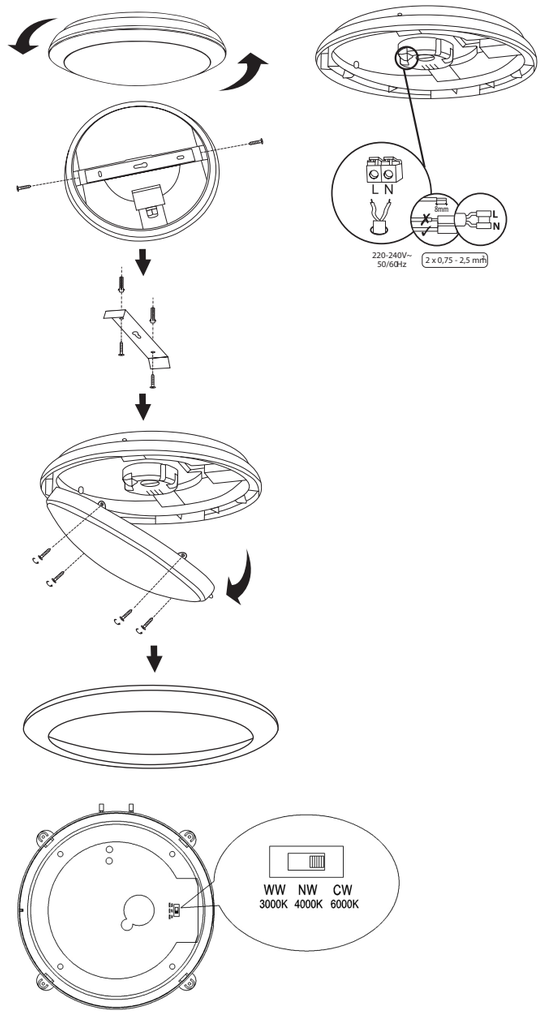

3CCT LED PLAFONNIÈRE 14W

HANDLEIDING - NL

SENSOR

Instellingen sensor

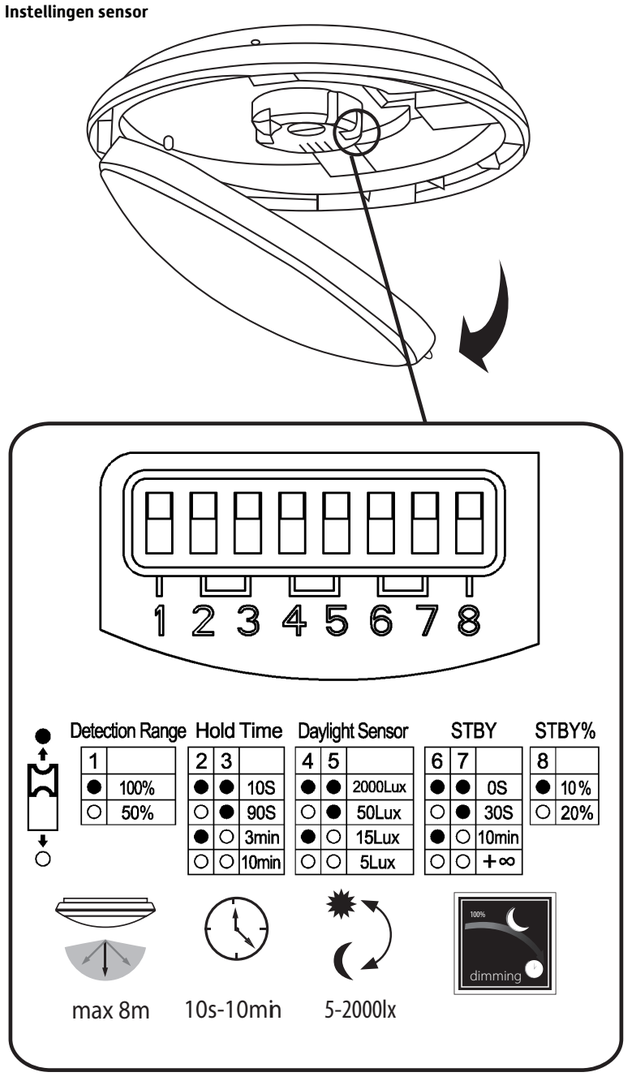

Sensor range

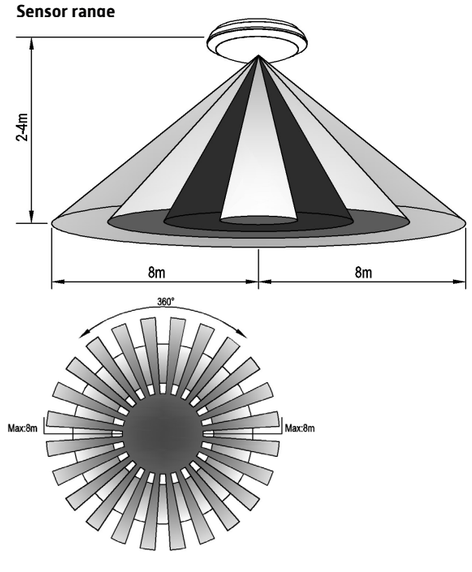

Instellingen dip-switches

Detectie range 1
Detectie range, de maximale detectie range is 8 meter.

Inschakeltijd 2 & 3
De tijd dat de lamp inschakelt na het detecteren van beweging.

Lichtgevoeligheid 4 & 5
Bij hoeveel lux de lamp inschakelt na detectie van beweging (geen schemerschakelaar).

Stand-by periode 6 & 7
De tijd dat het armatuur gedimd blijft nadat de inschakeltijd is verstreken. De vierde stand houdt in dat het armatuur altijd gedimd is tot waarnemen van nieuwe beweging.

Stand-by lichtniveau 8
Het dimniveau tijdens de stand-by periode.

Algemeen gebruik

- Bescherm het product tegen extreme temperaturen.
- Bescherm het product tegen schokken en vermijd brute kracht.
- Bestudeer eerst de functies van het product voordat u het gaat gebruiken.
- Om veiligheidsredenen mag u geen wijzigingen aanbrengen aan het product.
- Schade door wijzigingen die de gebruiker heeft aangebracht aan het product is uitgesloten voor garantie.
- Gebruik het product enkel waarvoor het gemaakt is. Andere toepassingen kunnen leiden tot kortsluitingen, brandwonden, elektrische schokken, enz.
- De garantie vervalt automatisch bij ongeoorloofd gebruik.
- De garantie geldt niet voor schade door het negeren van bepaalde richtlijnen in deze handleiding. Uw dealer zal de verantwoordelijkheid afwijzen voor defecten of problemen die hier rechtstreeks verband mee houden.
- Bewaar deze handleiding voor verdere raadpleging.